Docusign Envelope ID: 8D3B71E3-CFD5-838C-82A5-84C1A8960854

Ansicht Richtung Bottmingen Schloss

BUe 301 HST Batteriestrasse Stadt
1:50 Schnitt A-A

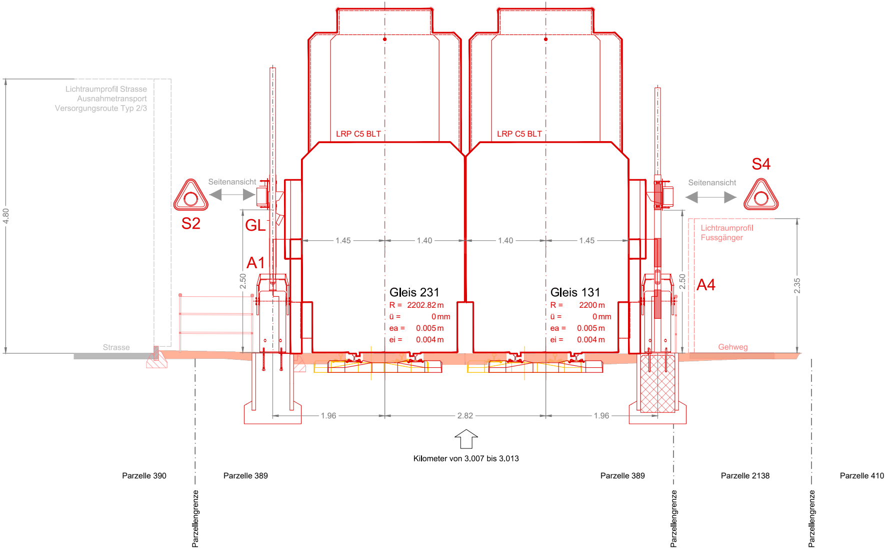
Lichtraumprofil Strasse
Ausnahmetransport
Versorgungsroute Typ 2/3
4.80
Strasse
Seitenansicht
S2
GL
A1
2.50
LRP C5 BLT
LRP C5 BLT
1.45
1.40
1.40
1.45
Gleis 231
R = 2202.82 m
ü = 0 mm
ea = 0.005 m
ei = 0.004 m
Gleis 131
R = 2200 m
ü = 0 mm
ea = 0.005 m
ei = 0.004 m
S4
Seitenansicht
Lichtraumprofil
Fussgänger
2.50
A4
2.35
Gehweg
1.96
2.82
1.96
Kilometer von 3.007 bis 3.013
Parzelle 390
Parzelle 389
Parzelle 389
Parzelle 2138
Parzelle 410
Parzellengrenze
Parzellengrenze
Parzellengrenze

Legende

⬛ Bestehend
🟥 Neu
🟨 Abbruch

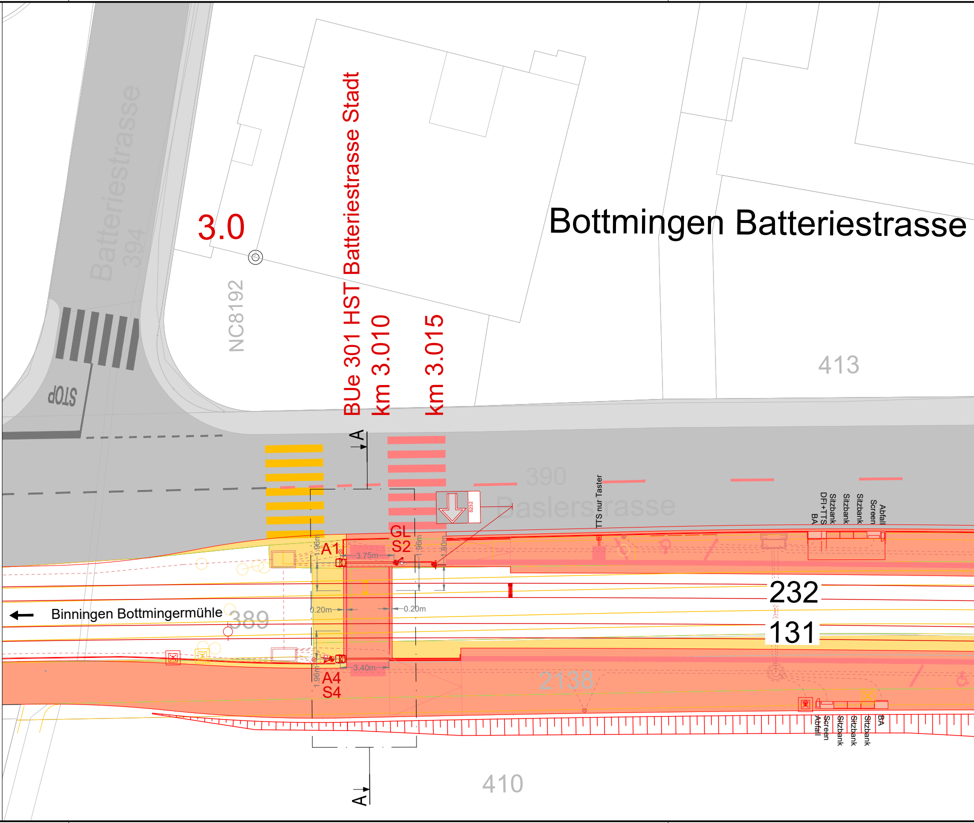

Bottmingen Batteriestrasse
3.0
BUe 301 HST Batteriestrasse Stadt
km 3.010
km 3.015
Batteriestrasse
394
NC8192
STOP
413
390
Baslerstrasse
389
2138
410
232
131
Binningen Bottmingermühle
A
A
A1
A4
S4
GL
S2
S232
3.75m
3.40m
0.20m
0.20m
1.96m
1.96m
1.96m
1.80m
TTS nur Taster
BA
DFI+TTS
Sitzbank
Sitzbank
Sitzbank
Screen
Abfall
Abfall
Screen
Sitzbank
Sitzbank
Sitzbank
BA

Ansicht Richtung Binningen Bottmingerm

BUe 307 HST Batteriestrasse Land

1:50 Schnitt B-B

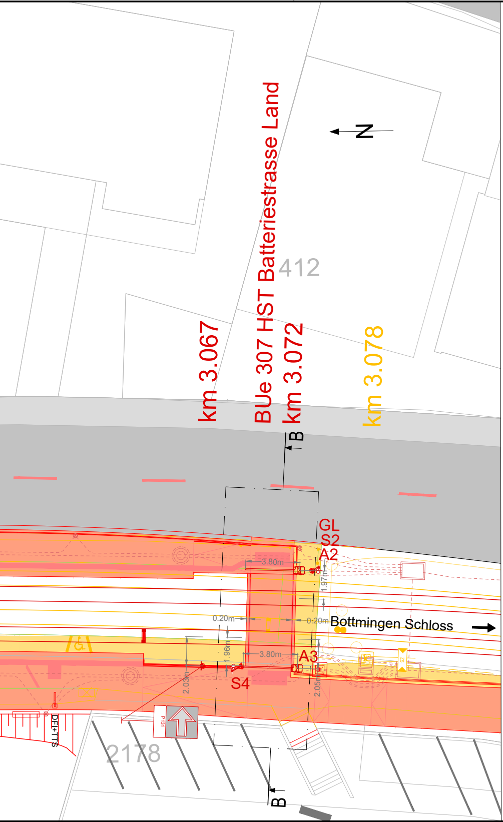
N
BUe 307 HST Batteriestrasse Land
412
km 3.067
BUe 307 HST km 3.072
km 3.078
B
GL
S2
A2
3.80m
1.97m
0.20m
0.20m
Bottmingen Schloss
1.96m
3.80m
A3
2.03m
S4
2.05m
DFI+TTS
P131
2178
B

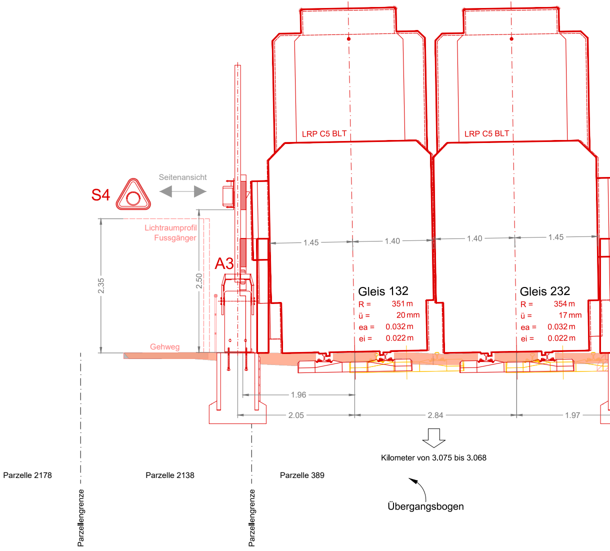
LRP C5 BLT
LRP C5 BLT
S4
Seitenansicht
Lichtraumprofil
Fussgänger
A3
2.35
2.50
Gehweg
1.45
1.40
1.40
1.45
Gleis 132
R = 351 m
ü = 20 mm
ea = 0.032 m
ei = 0.022 m
Gleis 232
R = 354 m
ü = 17 mm
ea = 0.032 m
ei = 0.022 m
1.96
2.05
2.84
1.97
Kilometer von 3.075 bis 3.068
Übergangsbogen
Parzelle 2178
Parzelle 2138
Parzelle 389
Parzellengrenze
Parzellengrenze

mühle

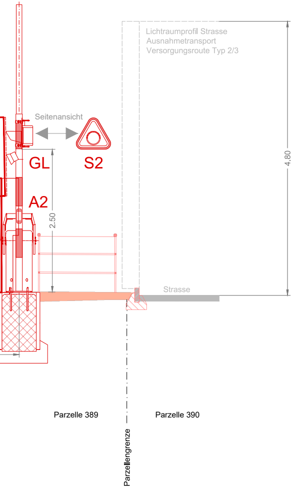
Lichtraumprofil Strasse
Ausnahmetransport
Versorgungsroute Typ 2/3
Seitenansicht
GL
S2
A2
2.50
4.80
Strasse
Parzelle 389
Parzelle 390
Parzellengrenze

GESAMTERNEUERUNG LEIMENTAL
LINIE 10/17: HEUWAAGE - ETTINGEN

15.05.07

Gemeinde	Basel / Binningen / Bottmingen
Haltestellen	Basel Zoo bis Binningen Dorenbach
Los 3	Abschnitt Basel Zoo bis Bottmingen Schloss
Bahn-km	0.561 - 3.474

PLANGENEHMIGUNGSVERFAHREN

Haltestelle Bottmingen Batteriestrasse Detailplan mit Querprofil

Verantwortliche Eisenbahnunternehmung:
BLT Baselland Transport AG

i.V DocuSigned by:
Patrick Zeller
12B2990D6C90422...
Reto Rötzler

DocuSigned by:
E932A2C7A837447...
Fabiano Rosa

Verantwortlicher Projektverfasser:
Signalplan AG
Signiert von:
Richard Meier
CB68D54DEDAD4BB...
Richard Meier

ÜBERSICHTSPLAN

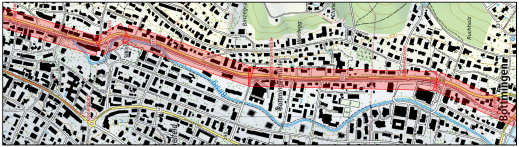
Oberdorf
Schloss
Binzegraben
Waldegg
Bottmingermühle
Batteriestrasse
Ruchholz
Birsig
Bottmingen

CAD-SYSTEM: MuM Bauplan 2022
Bezugsrahmen LV95

PLANFORMAT: 147 x 30
MASSSTAB: 1:200 / 1:50

PLANNUMMER PROJEKTVERFASSER
K2402213_104-07

PROJEKTVERFASSER
signalplan ag

Aarauerstrasse 11, 4600 Olten
062 293 51 31 / info@signalplan.ch

BAUHERRSCHAFT:

BLT Baselland Transport AG
Grenzweg 1
CH-4104 Oberwil
Tel. +41 61 406 11 11
Fax +41 61 406 11 22
www.blt.ch

INDEX	DATUM	GEZ.	KONTR.
-	13.07.2026	LEN	MEI
A			
B			
C			
D			

K2402213_100_V1.8.dwg